SEZ. A–A PLINTO DI FONDAZIONE
1:25

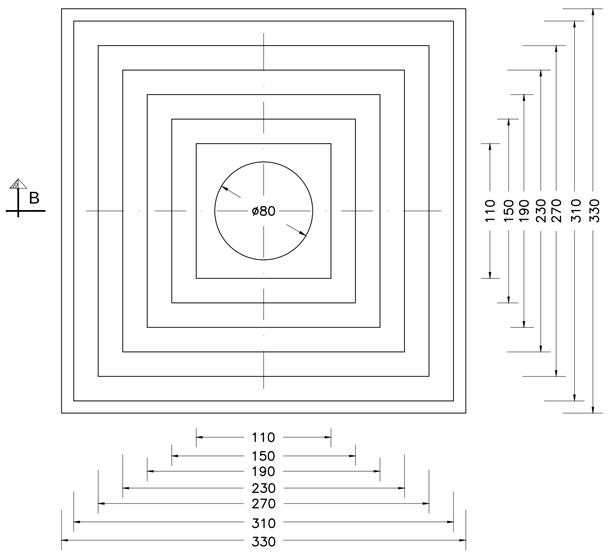

SEZIONE B–B
1:25

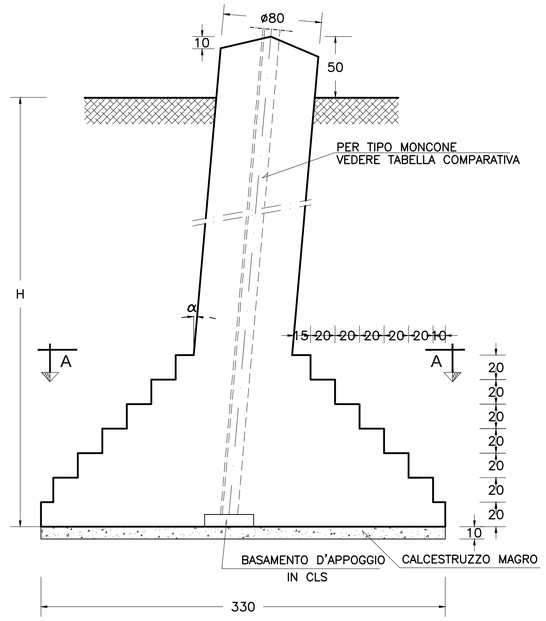

FONDAZIONE		ARMATURA								VOLUME		
TIPO	H (cm)	MARCA	ø (mm)	L porz. (cm)	p (daN/m)	n°	L tot. (cm)	p (daN)	p TOT. (daN)	Vol.cls-250 m³	Vol.cls-150 m³	Vol.scavo m³
LF114/375	375	1	12	473	0,888	26	12298	109,21	598,75	9,412	1,089	41,927
		2	14	576	1,208	12	6912	83,50				
		3	8	262	0,395	14	3668	14,49				
		4	28	405	4,834	20	8100	391,55				

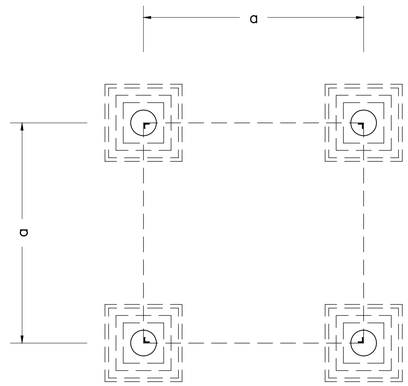

PIANTA ARMATURA PLINTO DI FONDAZIONE
1:25

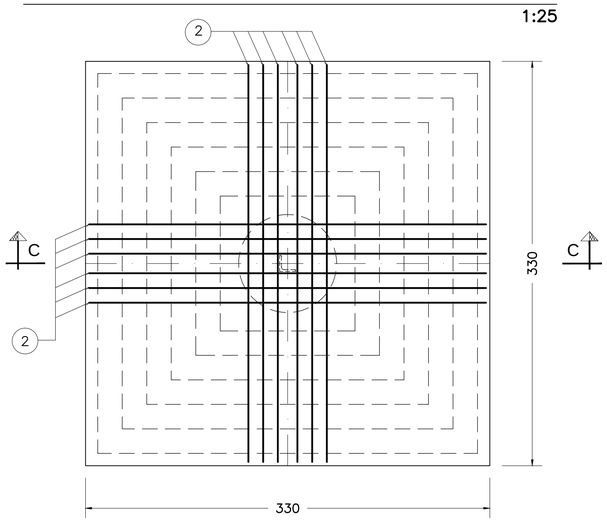

SEZIONE C–C
1:25

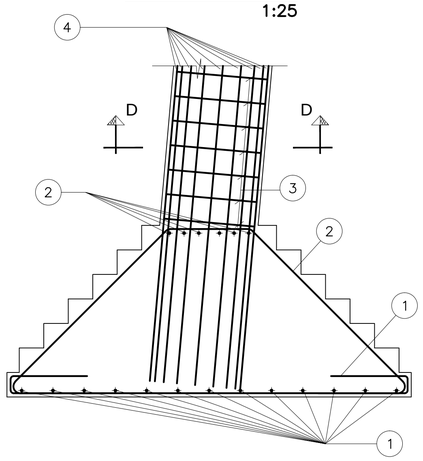

CENTRATURA MONCONE

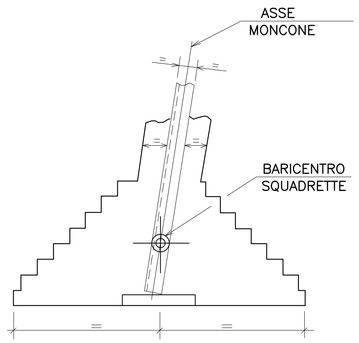

SEZIONE D–D
1:25

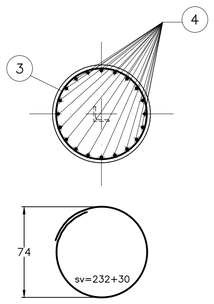

4 20 ø VEDERE TABELLA

3 1st.ø8/20 L=262

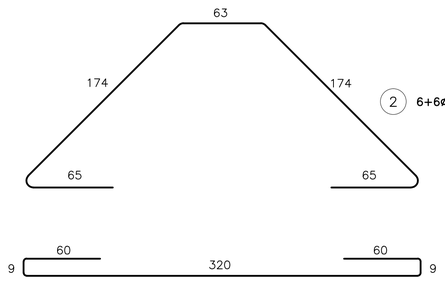

2 6+6ø14 L=576

1 13+13ø12 L=473

N.B.

PER POSIZIONAMENTO E DISTANZA (a) PLINTO VEDI DIS. DI TRACCIAMENTO
PER POSIZIONAMENTO MONCONE ED INCLINAZIONE PIEDRITTO (α) VEDI DIS. SPECIFICO

NOTE
NOTE

- LE MISURE SONO ESPRESSE IN CENTIMETRI SALVO DOVE ESPLICITAMENTE INDICATO.
- LE QUOTE ALTIMETRICHE SONO ESPRESSE IN METRI
- LA QUOTA 0.00 COINCIDE CON LA QUOTA DI PROGETTO
- NELLA PRESENTE TAVOLA SONO RAPPRESENTATE LE POSIZIONI DALLA N° 1 ALLA N° 5
- LE DIMENSIONI DEI FERRI SONO RIFERITE AL LORO INGOMBRO ESTERNO
- GLI ANGOLI DI SAGOMATURA DEI FERRI SONO DI 90° O 45° SALVO ESPLICITA INDICAZIONE.
- PER I FERRI SAGOMATI LA LUNGHEZZA DEI TRATTI RETTILINEI E' CALCOLATA FINO ALL'INIZIO DELL'ARCO DI PIEGATURA
- LA LUNGHEZZA TOTALE DEI FERRI TIENE CONTO DELLO SVILUPPO DI TUTTE LE PIEGATURE PRESENTI

PRESCRIZIONI OPERATIVE

- PREVEDERE UNA ADEGUATA COMPATTAZIONE DEL TERRENO DI RINTERRO (PESO SPECIFICO ≥ 1800 daN/m³)

MATERIALI

- CALCESTRUZZO PER GETTI DI SOTTOFONDAZIONE: Dosaggio 150 daN/m³
- CALCESTRUZZO PER GETTI DI FONDAZIONE: Rck ≥ 250 daN/cm²
- ACCIAIO PER ARMATURE: FeB 44k
- COPRIFERRO: 3 cm
- SOVRAPP. ARMATURA SE NON DIVERSAMENTE SPECIF.: 60 ø

DISEGNI DI RIFERIMENTO

MODALITA' DI ESECUZIONE E POSA IN OPERA DELLE ARMATURE
(salvo diverse esplicite disposizioni)

PIEGATURE : devono essere effettuate a freddo, secondo lo schema illustrato :
a=risvolto ortogonale disegno

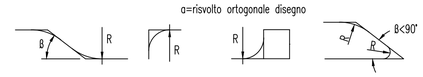

Ø (mm)	6	8	10	12	14	16	18	20	22	24	25	26	30
R (mm)	12	16	20	24	56	64	72	100	110	144	150	156	180

REVISIONI N.	DATA	DESCRIZIONE	ELABORATO	VERIFICATO	APPROVATO
01	17/06/2015	CORRETTO INDICAZIONE GRAFICA DELL'APPROFONDIMENTO "H" DELLA FONDAZIONE	G.A.Maffioletti CESI S.p.A.	L.Alario ING-SVT-LAE	A.Posati ING-SVT-LAE
00	27/06/2008	PRIMA EMISSIONE	G.A.Maffioletti CESI S.p.A.	A.Cadore L.Alario CESI S.p.A. ING-ILC	R.Rendina ING-ILC

TIPOLOGIA DELL'ELABORATO	CODIFICA DELL'ELABORATO
Disegno Costruttivo	P005DF013
PROGETTO	TITOLO
N.A.	LINEE 132-150 kV TIRO PIENO UNIFICATE
RICAVATO DAL DOC. TERNA	
---	FONDAZIONE LF114
CLASSIFICAZIONE DI SICUREZZA	
Aziendale	

Terna Rete Italia — TERNA GROUP

NOME DEL FILE	SCALA CAD	FORMATO	SCALA	FOGLIO
P005DF013_Rev01.dwg	1 unità = 1 mm	A1	1:25	01 / 01

Questo documento contiene informazioni di proprietà Terna Rete Italia S.p.A. e deve essere utilizzato esclusivamente dal destinatario in relazione alle finalità per le quali è stato ricevuto. E' vietata qualsiasi forma di riproduzione o di divulgazione senza l'esplicito consenso di Terna Rete Italia S.p.A.

This document contains information proprietary to Terna Rete Italia S.p.A. and it will have to be used exclusively for the purposes for which it has been furnished. Whichever shape of spreading or reproduction without the written permission of Terna Rete Italia S.p.A. is prohibit.